HT-MiniMix Mezclador de Gas

Serie MiniMix

Características y ventajas

- Venturi insertable e inter-cambiable
- Control preciso de la relación aire/combustible
- Para motores de aspiración natural y sobrealimentados hasta 150kW
- Diseño integrado
- Sellado mediante junta tórica
- Control por sonda Lambda o mapa de presión con los módulos de serie Cuteline
- Controlado por CAN

MiniMix un mezclador único

Huegli Tech presenta un sistema modular que permite una adaptación perfecta al tamaño y potencia del motor.

La unidad MiniMix mide la cantidad de gas suministrada al motor y mezcla éste con el aire de admisión. El dosificador se acciona mediante un motor paso a paso. Huegli Tech ofrece dos módulos CuteLine que pueden proporcionar la señal de entrada requerida por el motor paso a paso: HT-CL-AF1000-LS, que funciona en combinación con una sonda lambda de banda ancha, o HT-CL-1500P, que utiliza la entrada de un sensor de presión de admisión. El software incluido no sólo permite el ajuste en tiempo real de los parámetros durante la puesta en marcha, sino que también puede configurar las unidades para que proporcionen datos continuos por CAN al controlador del motor con comunicación J1939.

Actualmente hay disponibles ocho venturis para el mezclador con diámetros internos entre 25 mm y 65 mm. Estos pueden ser intercambiados in situ si es necesario. La brida de montaje MiniMix tiene una ranura para junta tórica y una junta tórica de alta temperatura.

Características técnicas

Ensamblaje del mezclador:

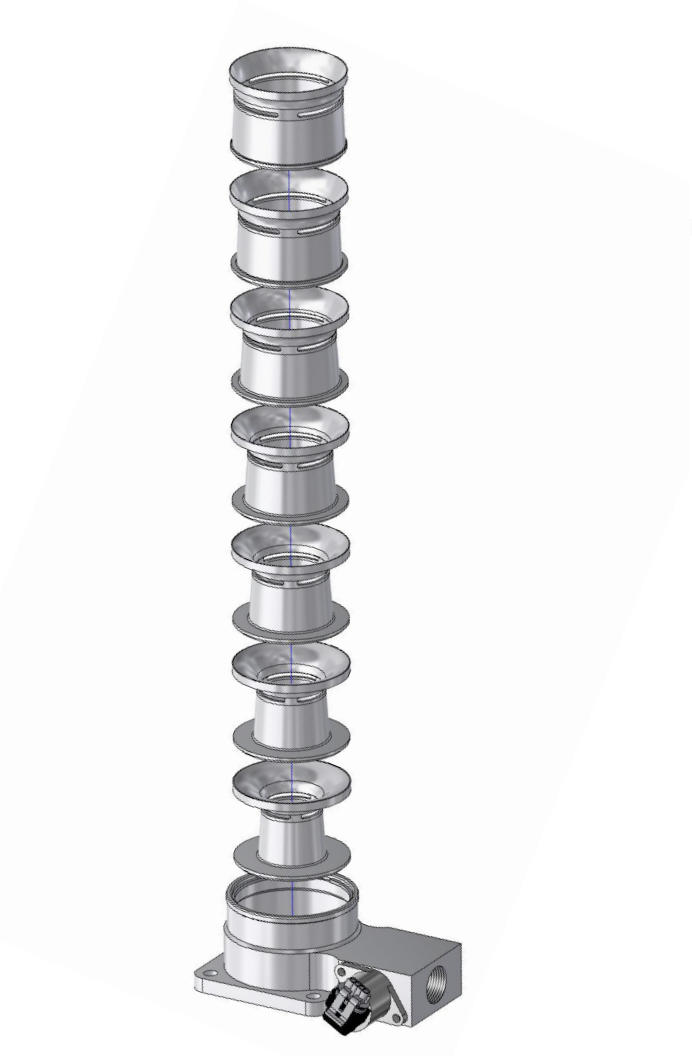

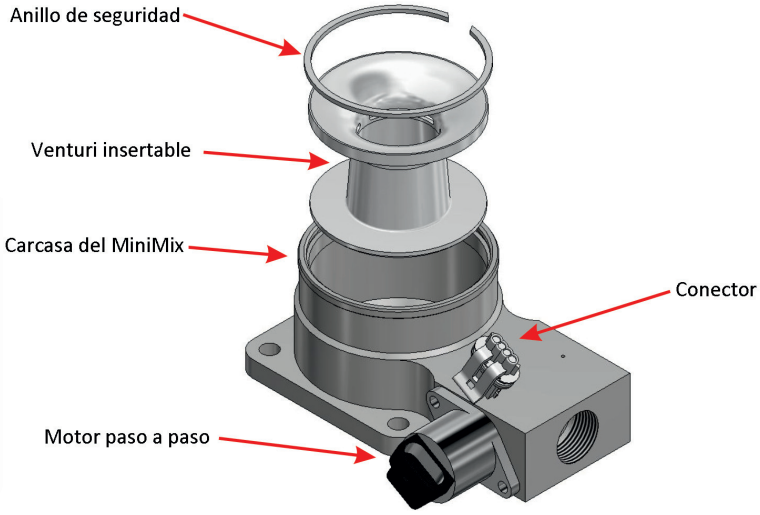

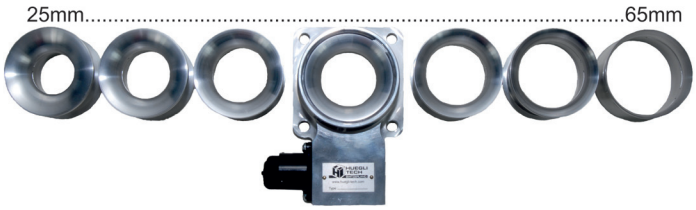

Selección del diámetro del venturi insertable:

Diámetros disponibles de venturi insertable	Caída de presión calculada / mbar	Caudal de aire m3/h	Masa de aire kg/h	KW
Venturi 25 mm	20	160	190	10-26
Venturi 30 mm	20	180	205	26-36
Venturi 35 mm	20	200	242	36-45
Venturi 40 mm	20	266	322	46-59
Venturi 45 mm	20	345	417	60-76
Venturi 50 mm	20	442	535	77-98
Venturi 55 mm	20	565	683	99-125
Venturi 60 mm	20	730	883	126-140
Venturi 65 mm	20	975	1180	140-160

Dimensiones:

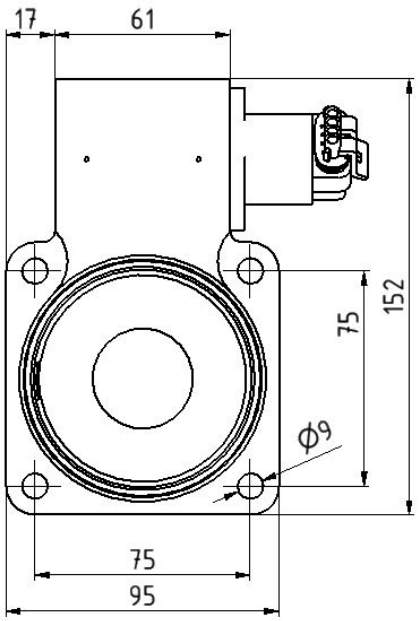

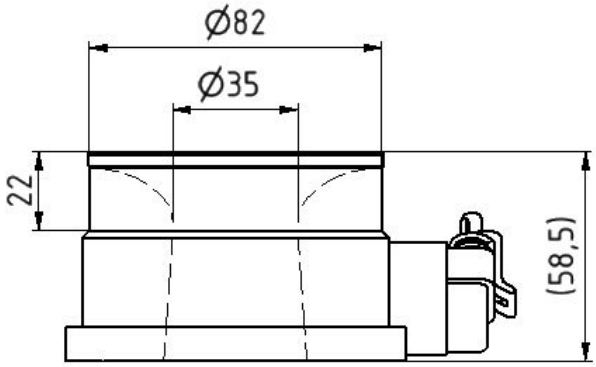

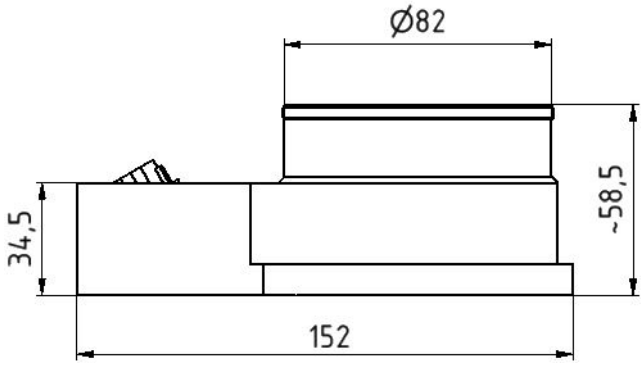

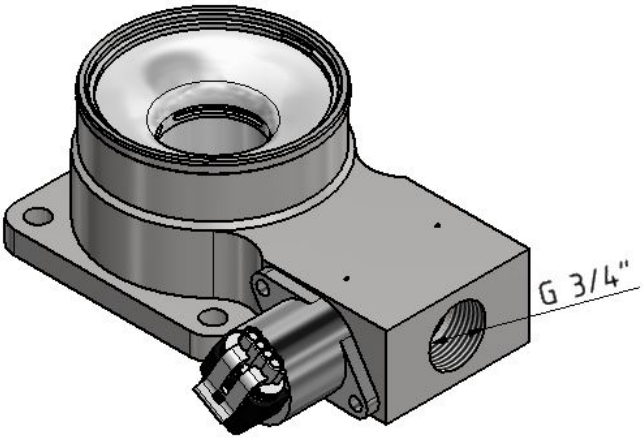

HT-MiniMix Mezclador de Gas

Código de pedido para el MiniMix:

Referencia	Diámetro del venturi	Actuador HT-VNM	Junta tórica
HT-MMX 25	25mm	Incluido	Incluido
HT-MMX 30	30mm	Incluido	Incluido
HT-MMX 35	35mm	Incluido	Incluido
HT-MMX 40	40mm	Incluido	Incluido
HT-MMX 45	45mm	Incluido	Incluido
HT-MMX 50	50mm	Incluido	Incluido
HT-MMX 55	55mm	Incluido	Incluido
HT-MMX 60	60mm	Incluido	Incluido
HT-MMX 65	65mm	Incluido	Incluido

Cableado de conexion para motor paso a paso VNM
CH-VZM-L4, No incluido; especificar en caso de requerir una longitud diferente.

Cableados de conexión y repuestos para MiniMix:

Para el actuador del mezclador de combustible:

- CH-VZM-L4.....

- O-Ring-78X3 .....

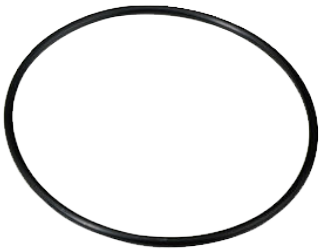

- HT-VZM-150302-M3 y HT-ZZM-19.8-R20.....

HT-MiniMix Mezclador de Gas

Para un mejor rendimiento, los expertos recomiendan:

Lazo cerrado de control junto con el controlador de Lambda Cuteline

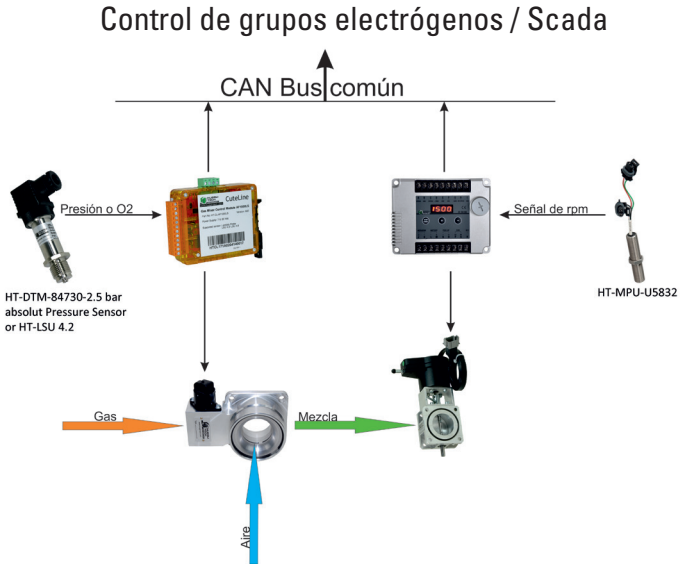

El lazo de control de Lamba consiste en:

- Controlador HT-CL-AF-1000LS o 1500P
- Sensor de presión absoluta HT-DTM-8473 0-2.5bar
- Sensor Lambda LSU 4.2

Cableados de conexión

- CH-DTM-8473-L07
- CH-LSU-L07

Local Distributor / Partner:

HUEGLI TECH
SWITZERLAND

HUEGLI TECH AG (LTD)
Murgenthalstrasse 30
4900 Langenthal Switzerland
Phone: +41 62 916 50 30
Fax: +41 62 916 50 35

e-mail: sales@huegli-tech.com
www.huegli-tech.com

Features and specifications are subject to change without prior notice
© HUEGLI TECH