HT-MiniMix Miscelatore GAS

MiniMix Series

Vantaggi

- Inserto del miscelatore intercambiabile
- Regolazione precisa della miscela
- Per gas naturale e biogas fino a 150KW
- Soluzione integrale
- Sigillato attraverso l'O-Ring
- Regolazione Lambda e a pressione tramite la gamma Cuteline
- Supportato CAN bus

MiniMix un mixer unico

Huegli Tech presenta un sistema modulare perfetto, che consente di adattare il miscelatore di gas, alle dimensioni e alla potenza del motore.

L'unità MiniMix misura la quantità di gas fornita al motore e la miscela con l'aria aspirata. L'unità di misurazione è azionata da un motore passo-passo. Huegli Tech offre due moduli CuteLine in grado di fornire il segnale di ingresso motore passo-passo richiesto; HT-CL-AF1000-LS che funziona in combinazione con una sonda lambda a banda larga o HT-CL-1500P che utilizza l'ingresso di un sensore di pressione turbo in ingresso. Il software incluso non solo consente la regolazione in tempo reale dei parametri durante la messa in servizio, ma può configurare le unità in modo da fornire dati CAN continui dei controller motori con protocollo J1939.

Attualmente sono disponibili otto miscelatori venturi con diametri interni compresi tra 25 mm e 65 mm. Questi possono essere scambiati sul campo, se necessario. La flangia di montaggio MiniMix ha una scanalatura O-ring e un O-ring per alte temperature.

HUEGLI TECH
SWITZERLAND

Specificazioni tecniche

Compilazione miscelatore

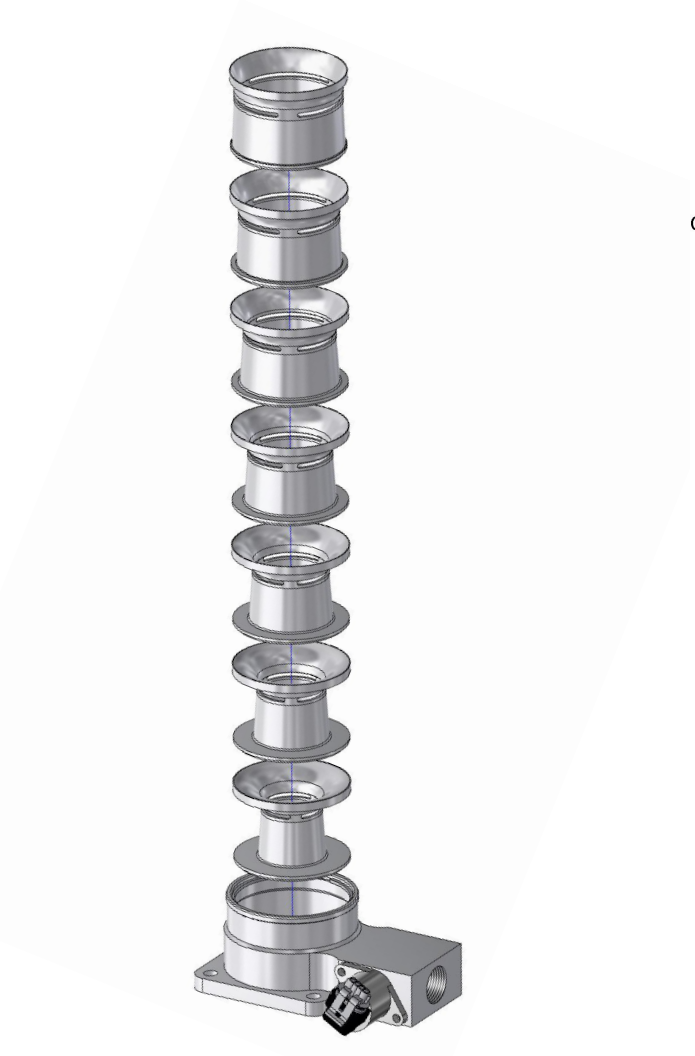

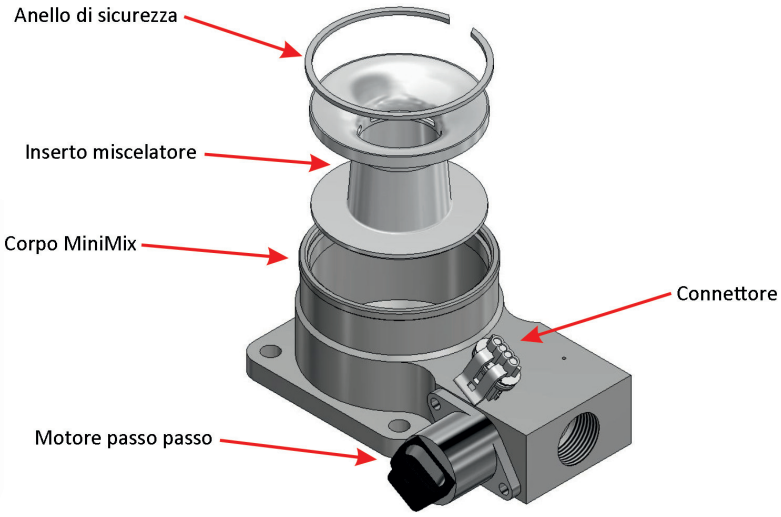

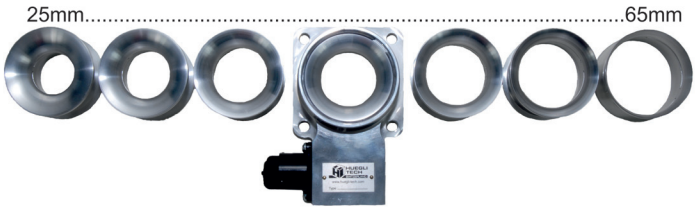

Selezione dei ugelli miscelatore:

Ugello miscelatore	Depressione calcolata / mbar	Volume d`aria m3/h	Massa d`aria kg	KW
Venturi 25 mm	20	160	190	10-26
Venturi 30 mm	20	180	205	26-36
Venturi 35 mm	20	200	242	36-45
Venturi 40 mm	20	266	322	46-59
Venturi 45 mm	20	345	417	60-76
Venturi 50 mm	20	442	535	77-98
Venturi 55 mm	20	565	683	99-125
Venturi 60 mm	20	730	883	126-140
Venturi 65 mm	20	975	1180	140-160

Dimensioni:

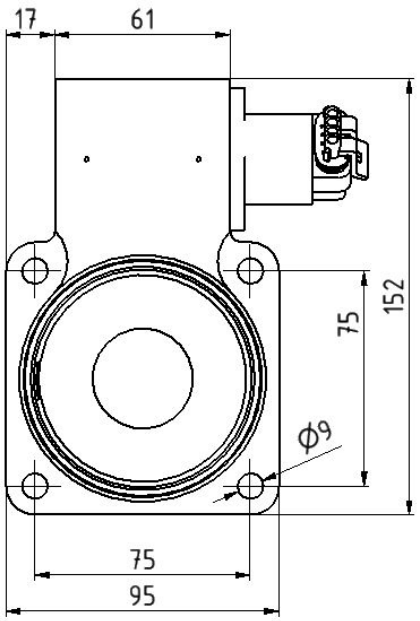

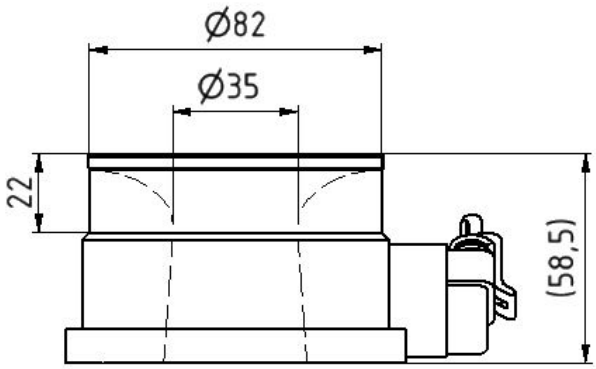

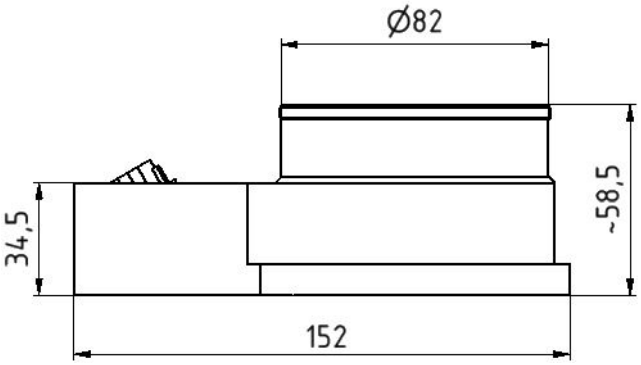

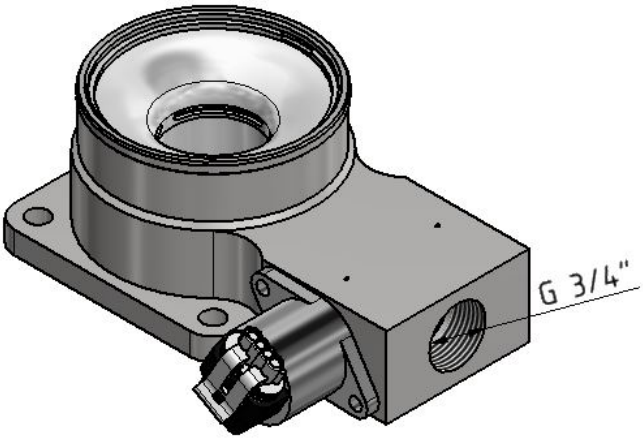

Numero d'ordine per MiniMix:

Sistema	Diametro venturi miscelatore	Attuatore miscelatore HT-VNM	O-Ring
HT-MMX 25	25mm	Incluso	Incluso
HT-MMX 30	30mm	Incluso	Incluso
HT-MMX 35	35mm	Incluso	Incluso
HT-MMX 40	40mm	Incluso	Incluso
HT-MMX 45	45mm	Incluso	Incluso
HT-MMX 50	50mm	Incluso	Incluso
HT-MMX 55	55mm	Incluso	Incluso
HT-MMX 60	60mm	Incluso	Incluso
HT-MMX 65	65mm	Incluso	Incluso

Cavo accessorio per VNM Motore passo-passo
CH-VZM-L4; Non incluso; Se si desidera una lunghezza diversa, si prega di specificare

Cavo e pezzi di ricambio per MiniMix:

Per attuatore miscelatore carburante:

- CH-VZM-L4.....

- O-Ring-78X3 .....

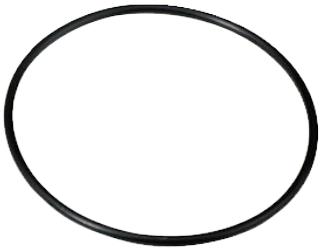

- HT-VZM-150302-M3 e HT-ZZM-19.8-R20.....

HT-MiniMix Miscelatore GAS

Per le migliori prestazioni i professionisti consigliano:

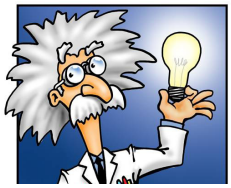

Il circuito chiuso con il regolatore lambda Cuteline

La regolazione lambda nel circuito regolazione chiuso comprende:

- Regolatore lambda HT-CL-AF-1000LS o 1500P
- Sensore di pressione assoluta HT-DTM8473 0-2.5bar
- Sensore lambda LSU 4.2

I cavi accessori

- CH-DTM-8473-L07
- CH-LSU-L07

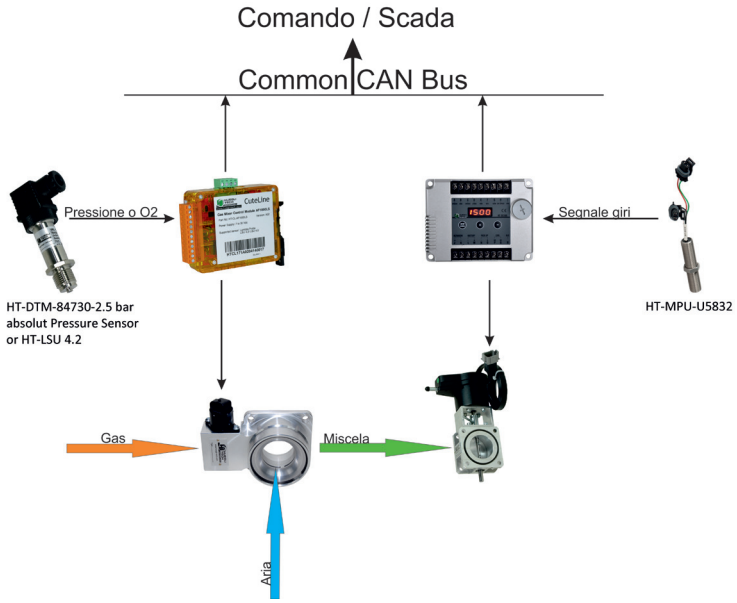

Local Distributor / Partner:

HUEGLI TECH
SWITZERLAND

HUEGLI TECH AG (LTD)
Murgenthalstrasse 30
4900 Langenthal Switzerland
Phone: +41 62 916 50 30
Fax: +41 62 916 50 35

e-mail: sales@huegli-tech.com
www.huegli-tech.com

Features and specifications are subject to change without prior notice
© HUEGLI TECH