HT-MiniMix Смеситель газового двигателя

MiniMix Серия

Особенности:

- Взаимозаменяемые вставки Вентури
- Точное формирование газовоздушной смеси
- Для атмосферных и двигателей с турбонаддувом мощностью до 150кВт
- Интегральное исполнение
- Терметизация за счет кольцевой прокладки
- Контроль Лямбда по датчику кислорода или по давлению наддува с помощью модулей Cute-line серии
- Управление по CAN-шине

MiniMix - уникальный смеситель

Huegli Tech представляет модульную систему, позволяющую отлично подобрать газовый миксер под объем двигателя и мощность.

Смеситель MiniMix отвечает за количество газа и его смешивание с воздухом, образуя газовоздушную смесь подаваемую в двигатель. Смеситель приводится в движение шаговым двигателем. Для управления смесителем Huegli Tech предлагает два модуля CuteLine, которые формируют сигнал управления шаговым двигателем смесителя; это модуль HT-CL-AF1000-LS работающий в комбинации с широкополосным Лямбда датчиком (датчиком кислорода) или модуль HT-CL-1500P работающий в комбинации с датчиком давления наддува. Модули не только управляют в реальном времени положением клапана смесителя, но и обмениваются данными по CAN-шине работающей по протоколу J1939 с контроллером двигателя.

Доступны восемь вставок Вентури для миксера в настоящее время. С внутренним диаметром от 25 мм до 65 мм. При необходимости они могут быть заменены непосредственно при наладке. Для обеспечения гермитичности монтажный фланец MiniMix имеет канавку для уплотнительного кольца и высокотемпературное уплотнительное кольцо.

HUEGLI TECH
SWITZERLAND

Технические характеристики

Установка вставки Вентури на смеситель:

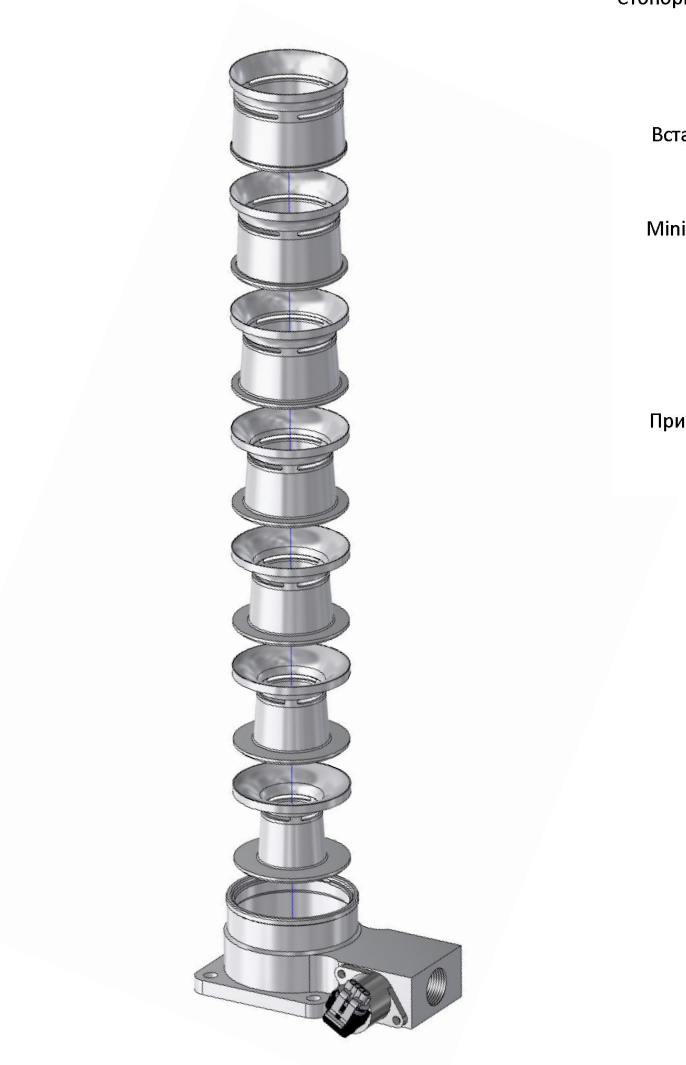

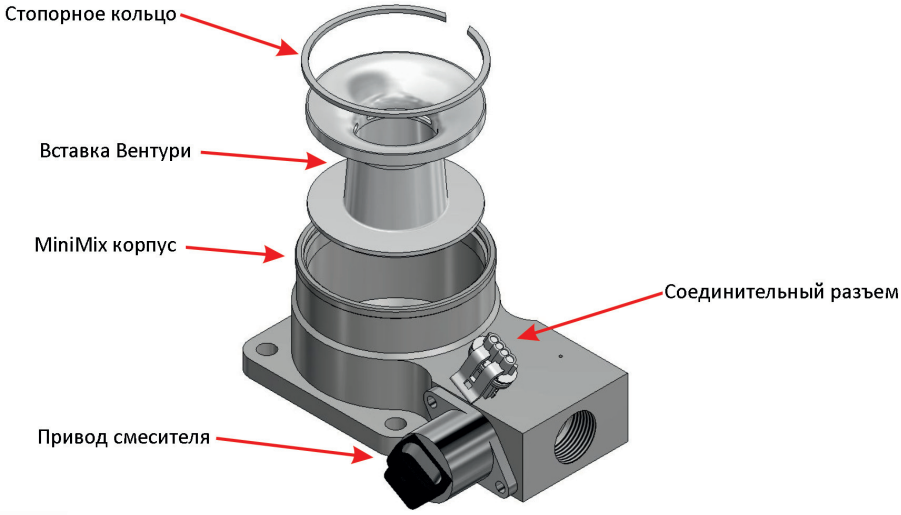

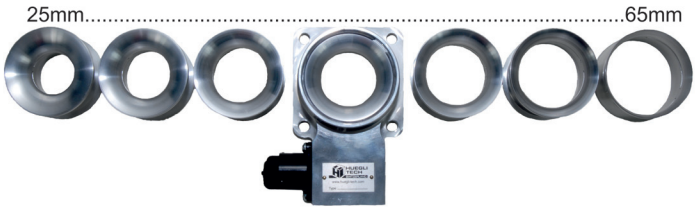

Выбор диаметра вставки Вентури:

Доступные диаметры вставок Вентури	Расчетное падение давления / mbar	Расход воздуха м3/ч	Массовый расход воздуха кг	кВт
Venturi 25 mm	20	160	190	10-26
Venturi 30 mm	20	180	205	26-36
Venturi 35 mm	20	200	242	36-45
Venturi 40 mm	20	266	322	46-59
Venturi 45 mm	20	345	417	60-76
Venturi 50 mm	20	442	535	77-98
Venturi 55 mm	20	565	683	99-125
Venturi 60 mm	20	730	883	126-140
Venturi 65 mm	20	975	1180	140-160

HT-MiniMix Смеситель газового двигателя

Размеры:

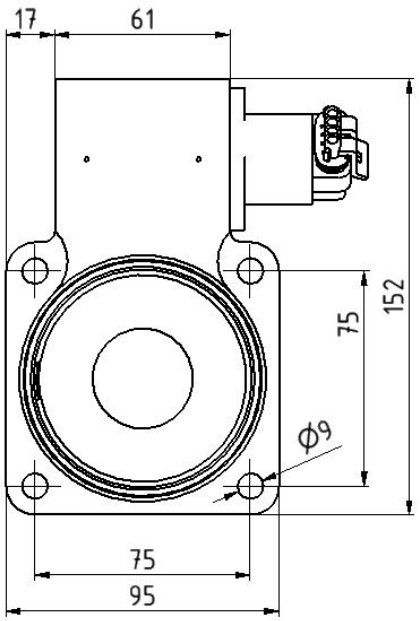

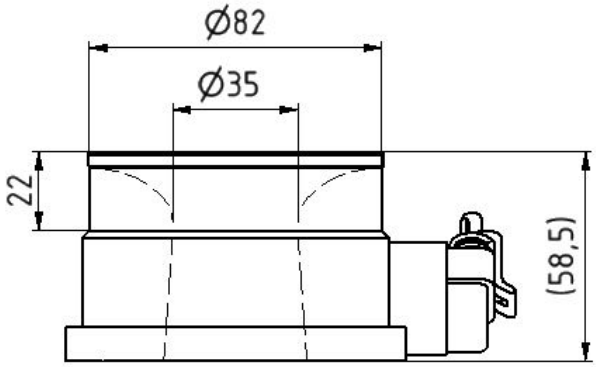

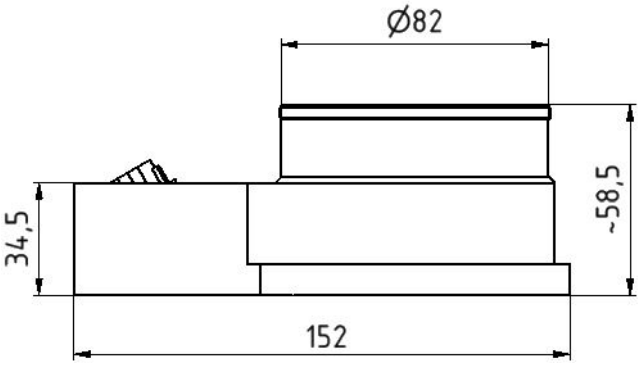

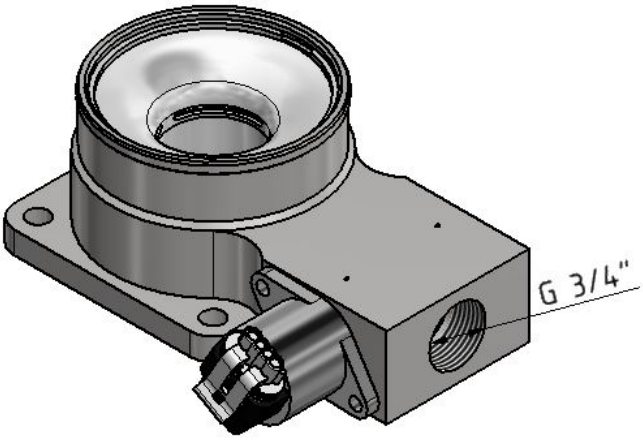

HT-MiniMix Смеситель газового двигателя

Коды позиций для заказа MiniMix системы:

Код позиции для заказа	Диаметр вставки Вентури	HT-VNM топливный актуатор	Кольцевая прокладка
HT-MMX 25	25mm	включены	включены
HT-MMX 30	30mm	включены	включены
HT-MMX 35	35mm	включены	включены
HT-MMX 40	40mm	включены	включены
HT-MMX 45	45mm	включены	включены
HT-MMX 50	50mm	включены	включены
HT-MMX 55	55mm	включены	включены
HT-MMX 60	60mm	включены	включены
HT-MMX 65	65mm	включены	включены

Кабель для VNM шагового двигателя
CH-VZM-L4, Не включен; Если необходима различная длина , отметьте при заказе.

Соединительные кабели и запасные части для MiniMix:

Для топливного актуатора смесителя:

- CH-VZM-L4.....

- O-Ring-78X3 .....

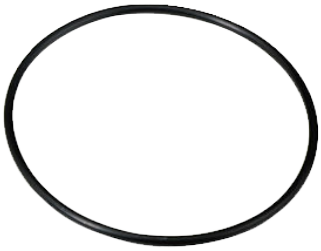

- HT-VZM-150302-M3 и HT-ZZM-19.8-R20.....

HT-MiniMix Смеситель газового двигателя

Для достижения наилучшего качества управления эксперты рекомендуют:

MiniMix Серия

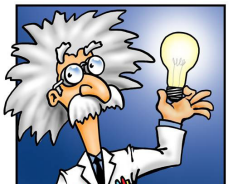

Замкнутый контур регулирования вместе с модулем управления Cuteline Lambdacontroller.

Замкнутый контур регулирования включает :

- по Лямбда датчику : модуль HT-CL-AF-1000LS Lambdacontroller и Лямбда датчик LSU 4.2
- по датчику давления наддува: модуль HT-CL-1500P Lambdacontroller и датчик абсолютного давления HT-DTM-8473 0-2.5bar

Соединительные кабели

- CH-DTM-8473-L07
- CH-LSU-L07

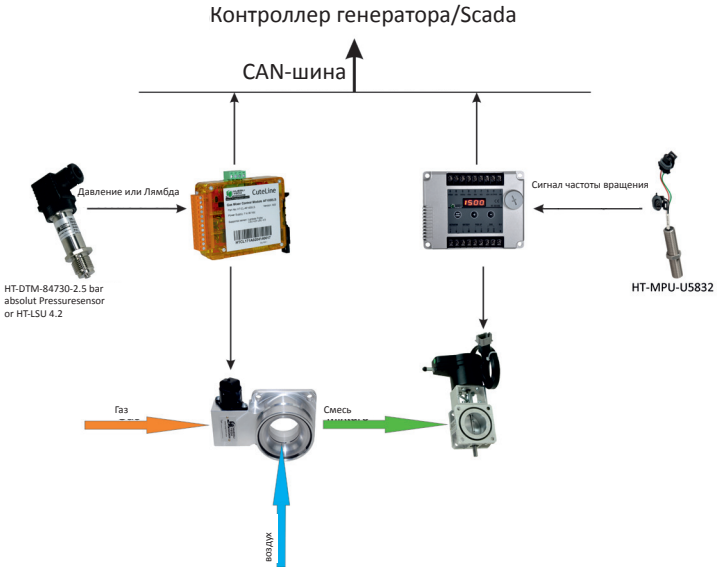

Local Distributor / Partner:

HUEGLI TECH SWITZERLAND

HUEGLI TECH AG (LTD)
Murgenthalstrasse 30
4900 Langenthal Switzerland
Phone: +41 62 916 50 30
Fax: +41 62 916 50 35

e-mail: sales@huegli-tech.com
www.huegli-tech.com

Features and specifications are subject to change without prior notice
© HUEGLI TECH