RMV-40-ZXX und RM-40

Produkt Eigenschaften

- Variabler Zeppelin
- Variabler Venturi
- Zeppelin in verschiedenen Durchmesser erhältlich
- Präzise Gasregelung
- Schnell reagierend bei Last-wechsel
- CAN Kommunikation
- Automatischer und Manuel-ler Betrieb
- RMV-40 25 bis 40 Litre Mo-toren Hubraum
- Positionsrückführung auf Wunsch

Technische Vorteile

- 12 und 24 VDC
- IP-67 geschützt
- Variable Venturi Geometrie
- Hochtemperatur Rück-führsensor
- CAN, 0-10 VDC oder 4-20mAmp Ansteuerung
- Gas Flansch demontierbar
- Doppel Gas Flansch
- Zeppelin kann einfach vor Ort ausgetauscht werden

MIT VARIABLER VENTURI-GEOMETRIE

Präzise Gas Regelung

Der RM/ RMV Mischer, basierend auf dem bereits seit langem erprobtem Ringspalt Prinzip, erweist sich als kosteninteressante Lösung für Gasmotoren jeglicher Art.

Durch verbesserte Strömungsverhältnisse und einem präzisions-HT- Getriebe wird eine Regelgüte von Lambda +/- 0.01 oder gar Null erreicht.

Der Mischer kann für alle Gasmedien, wie Bio, Erd, Synthese und andere Gase, einge-setzt werden. Seine hohe Schutzart und Einfachheit erlauben es diesen Mischer überall anzuwenden.

Die Kommunikation ist CAN Bus basierend und ergibt zusammen mit den HT Gen set Kontrollern und unserer CuteLine Serie eine sehr hohe Flexibilität sowie Kostenreduzie-rung.

Zusammen mit den bereits erprobten Cuteline Modulen, kann der Mischer kostengünstig und flexibel gesteuert werden.

HUEGLI TECH SWITZERLAND

Abmessungen RM-40 ohne Zeppelin

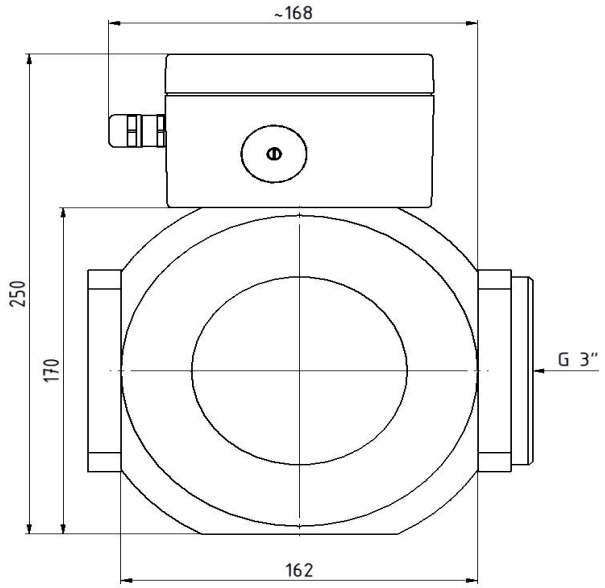

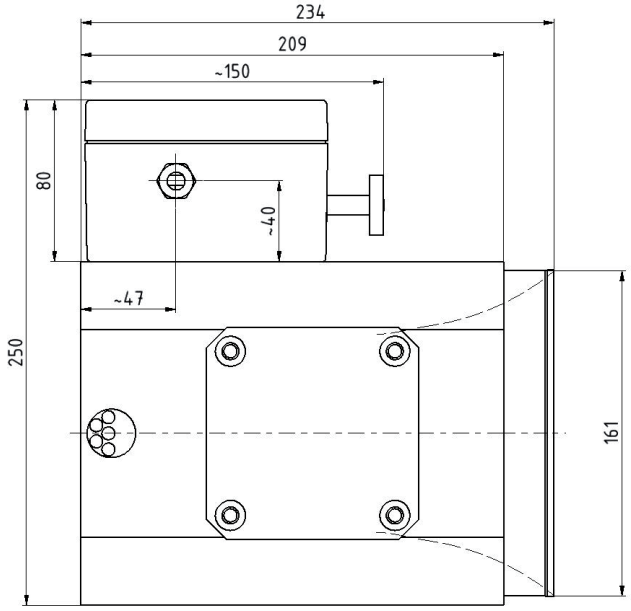

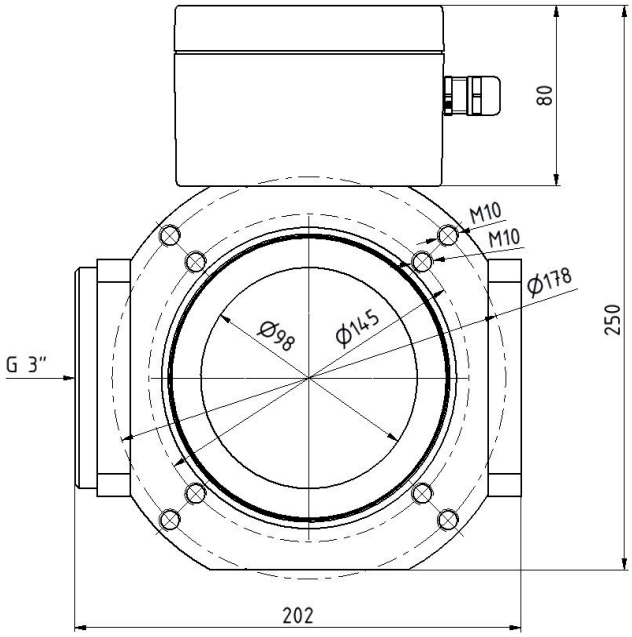

Anschluss Kabel zu RM-40:
CH-RM-CL-LX (X= Längendefinition) Ab Werk 4 oder 7 Meter erhältlich. Andere Längen auf Anfrage.

Ansteuer Einheit: Kein zusätzliches Modul nötig, kann direkt mit den unten erwähnten Geräten betrieben werden.

Lambda Regler: HT-CL-AF-1000LS oder HT-CL-AF-1500P

3-D Ansicht RM-40 ohne Zeppelin

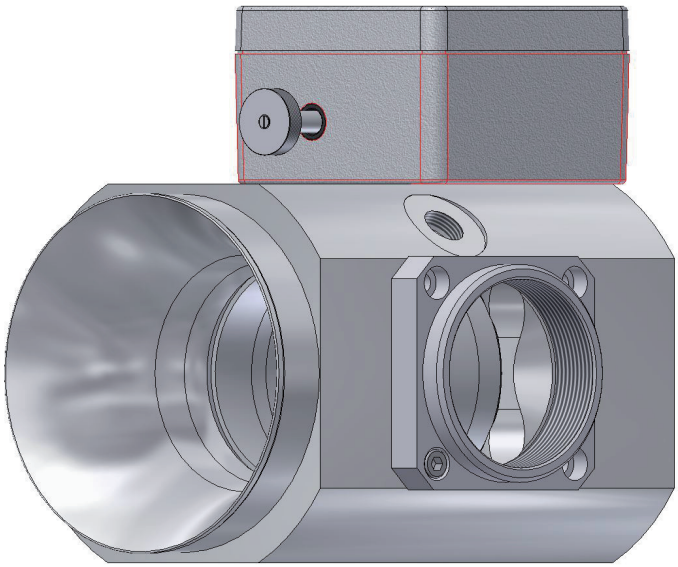

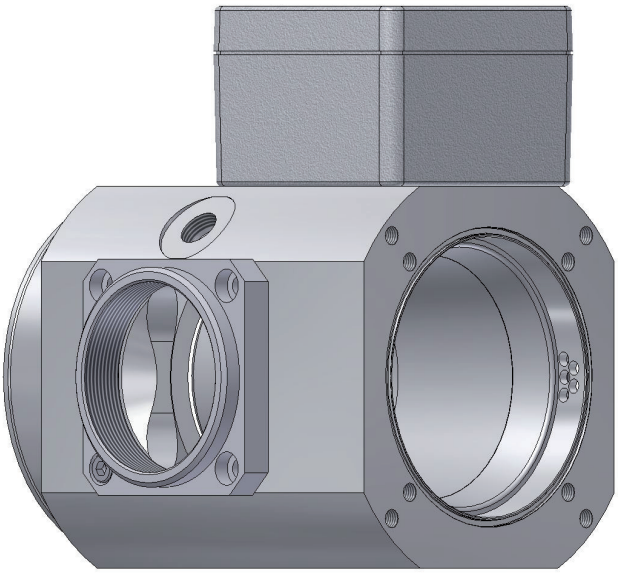

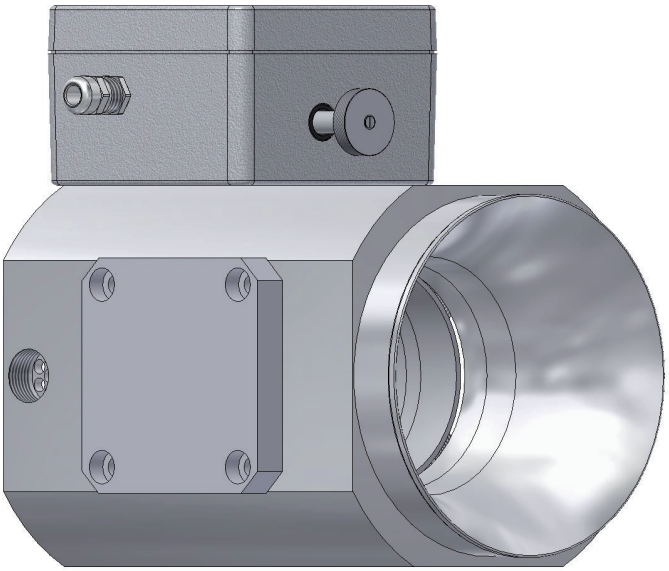

Mischer Baugruppe

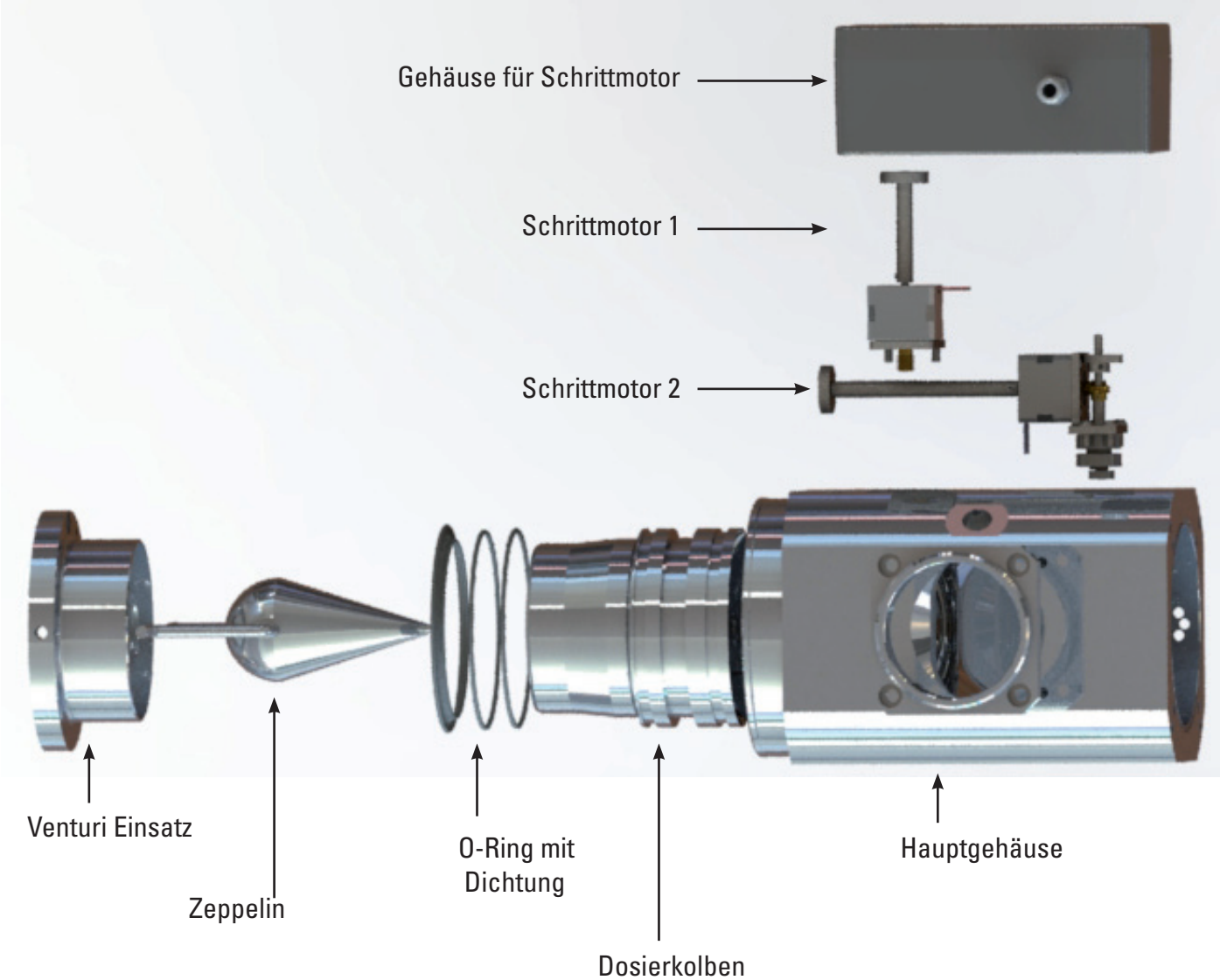

Abmessungen RMV-40-ZXX Zeppelin Ausführung

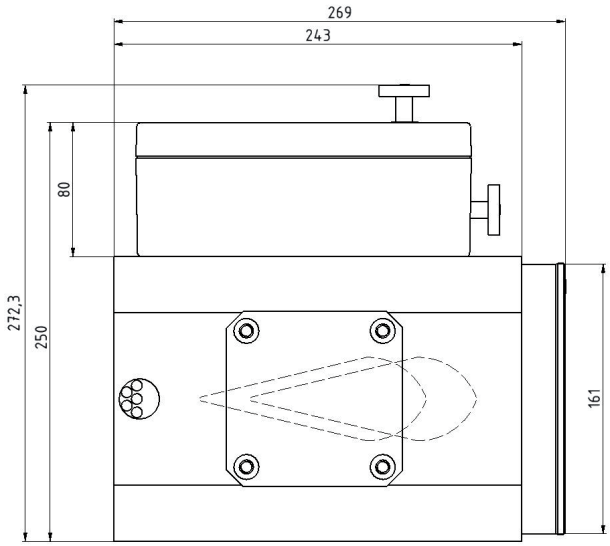

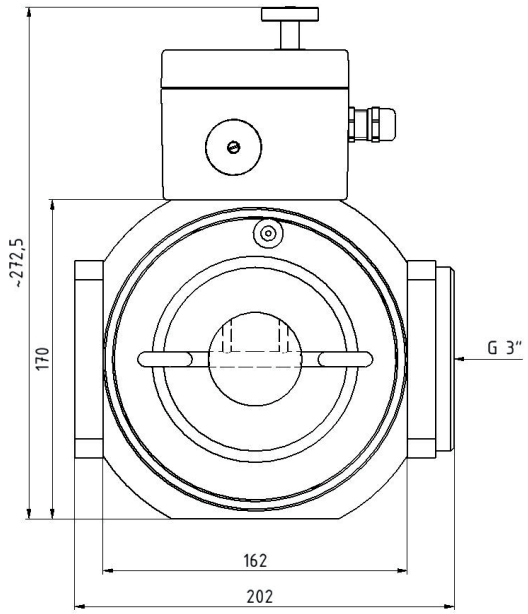

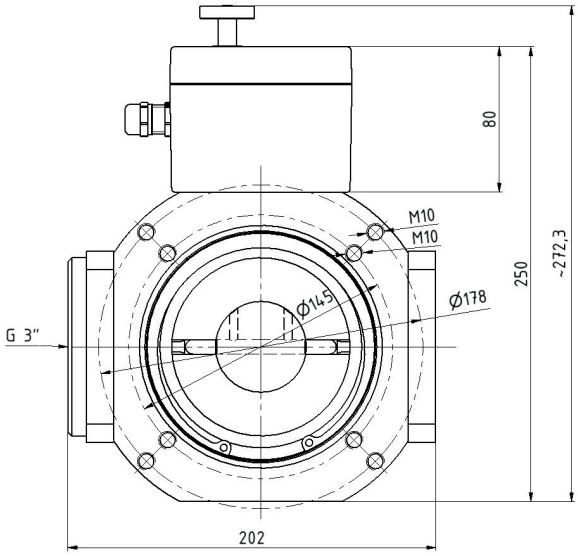

Anschluss Kabel zu RMV-40-ZXX:
CH-RMV-Z-LX (X= Längendefinition) Ab Werk 4 oder 7 Meter erhältlich. Andere Längen auf Anfrage.

Ansteuer Einheit: HT-CL-MIXRMV, steuert beide Motoren an.
Lambda Regler: HT-CL-AF-1000LS oder HT-CL-AF-1500P

Zeppelin Durchmesser 50mm. Andere Durchmesser auf Anfrage.

3-D Ansicht RMV-40-ZXX Zeppelin Ausführung

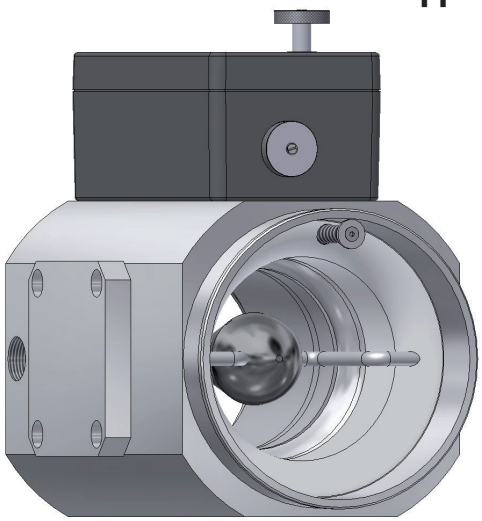

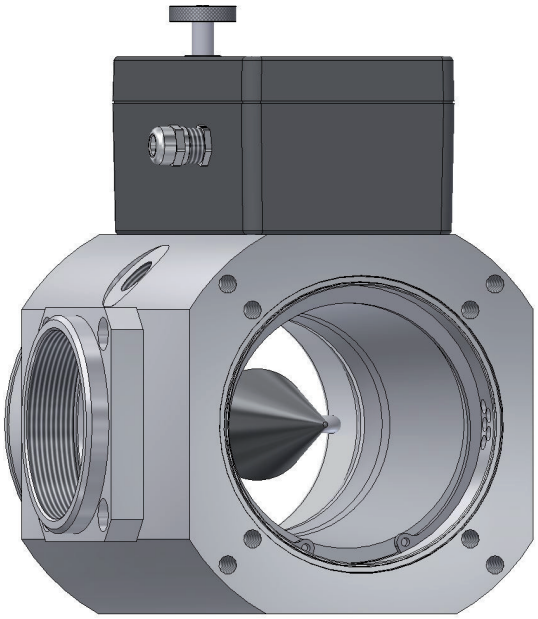

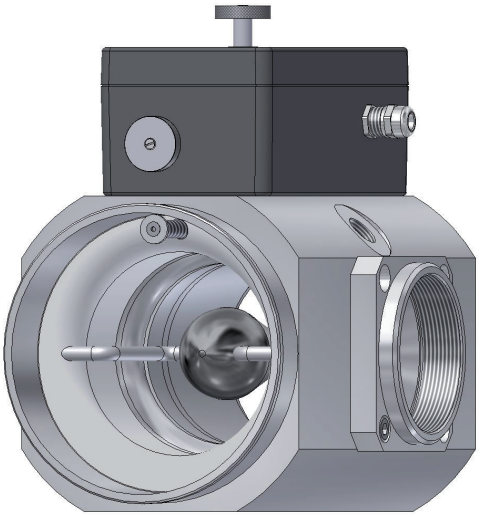

Local Distributor / Partner:

HUEGLI TECH
SWITZERLAND

HUEGLI TECH AG (LTD)
Murgenthalstrasse 30
4900 Langenthal Switzerland
Phone: +41 62 916 50 30
Fax: +41 62 916 50 35

e-mail: sales@huegli-tech.com
www.huegli-tech.com

RMV-40_DS_EN_07.2023
© HUEGLI TECH
Features and specifications are subject to change without prior notice