Gas Mischer

RM-814/RM-25

Produkt Eigenschaften

- Präzise Gas Regelung
- Schnell reagierend bei Last Wechsel
- CAN Kommunikation
- Digitale und analoge I/O's
- Automatischer und Manueller Betrieb
- RM-814 (4-14 Liter Motoren)
- RM-25 (14-25 Liter Motoren)
- Status Anzeige

Präzise Gas Regelung

Der RM Mischer, basierend auf dem bereits seit langem erprobtem Ringspalt Prinzip, erweist sich als kosteninteressante Lösung für Gasmotoren jeglicher Art.

Durch verbesserte Strömungsverhältnisse und einem präzisions- Getriebe wird eine Regelgüte von Lambda +/- 0.01 oder gar Null erreicht.

Der Mischer kann für alle Gasmedien, wie Bio, Erd und andere, eingesetzt werden. Seine hohe Schutzart und Einfachheit erlauben es diesen Mischer überall anzuwenden.

Eine integrierte, gut geschützte Elektronik mit freien Ein und Ausgängen erlauben es motorspezifische Parameter, wie Gas Druck, Luft Filter Unterdruck, Kühlwasser Temperaturen usw. zu messen.

Die Verdrahtung einzelner Sensoren kann deshalb direkt am Motor zum Mischer geführt werden, was Zeit, Material und Fehler erspart.

Ein zusätzlicher Analoger Ausgang steht als freier Signalausgang zur Verfügung.

Die Kommunikation ist CAN Bus basierend und ergibt zusammen mit den HT Gen set Kontrollern und unserer CuteLine Serie eine sehr hohe Flexibilität sowie Kostenreduzierung da keine Zusatz I/O Module mehr benötigt werden.

Technische Spezifikationen

- 12 und 24 VDC
- 6 Analoge Eingänge [VDC, mAmp, Ω]
- 1 Binärer Eingang
- 1 Binärer Ausgang
- 1 Analoger Ausgang [0..10 VDC]
- Schutzart IP-67

HUEGLI TECH
SWITZERLAND

RM-814/RM25

Abmessungen

RM-814 **RM-25**

Motor Seite

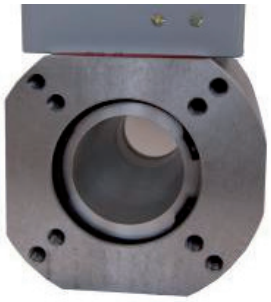

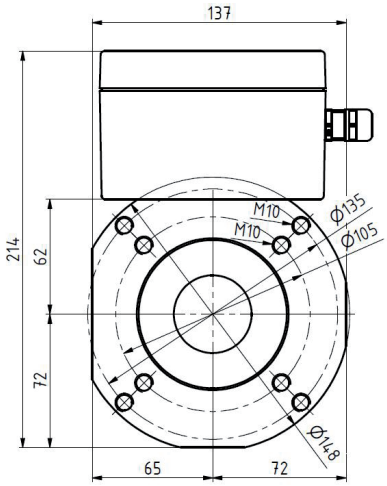

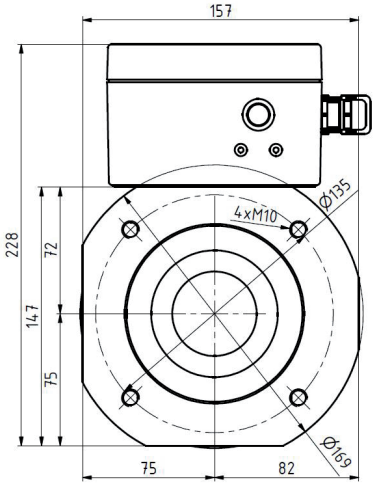

Luftfilter Seite

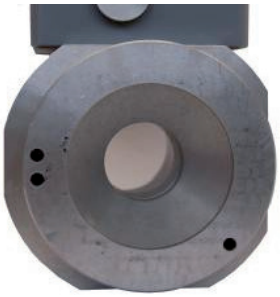

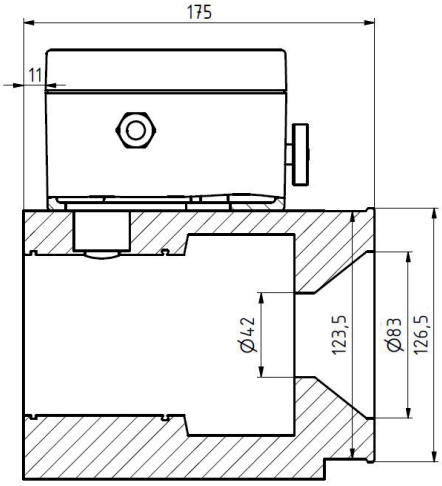

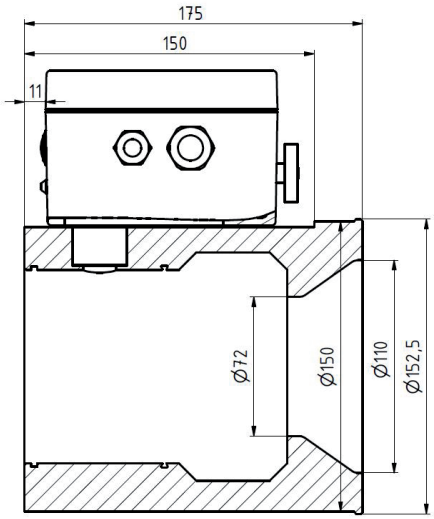

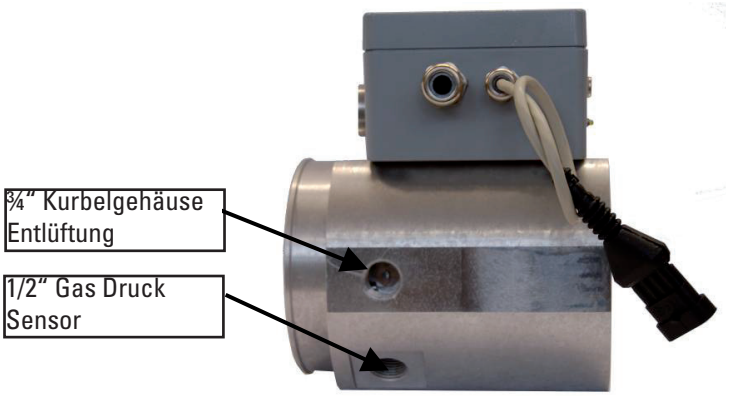

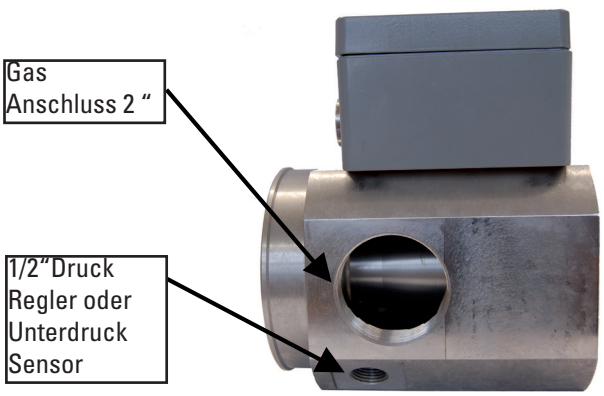

RM-814/RM25

Mischer Baugruppe

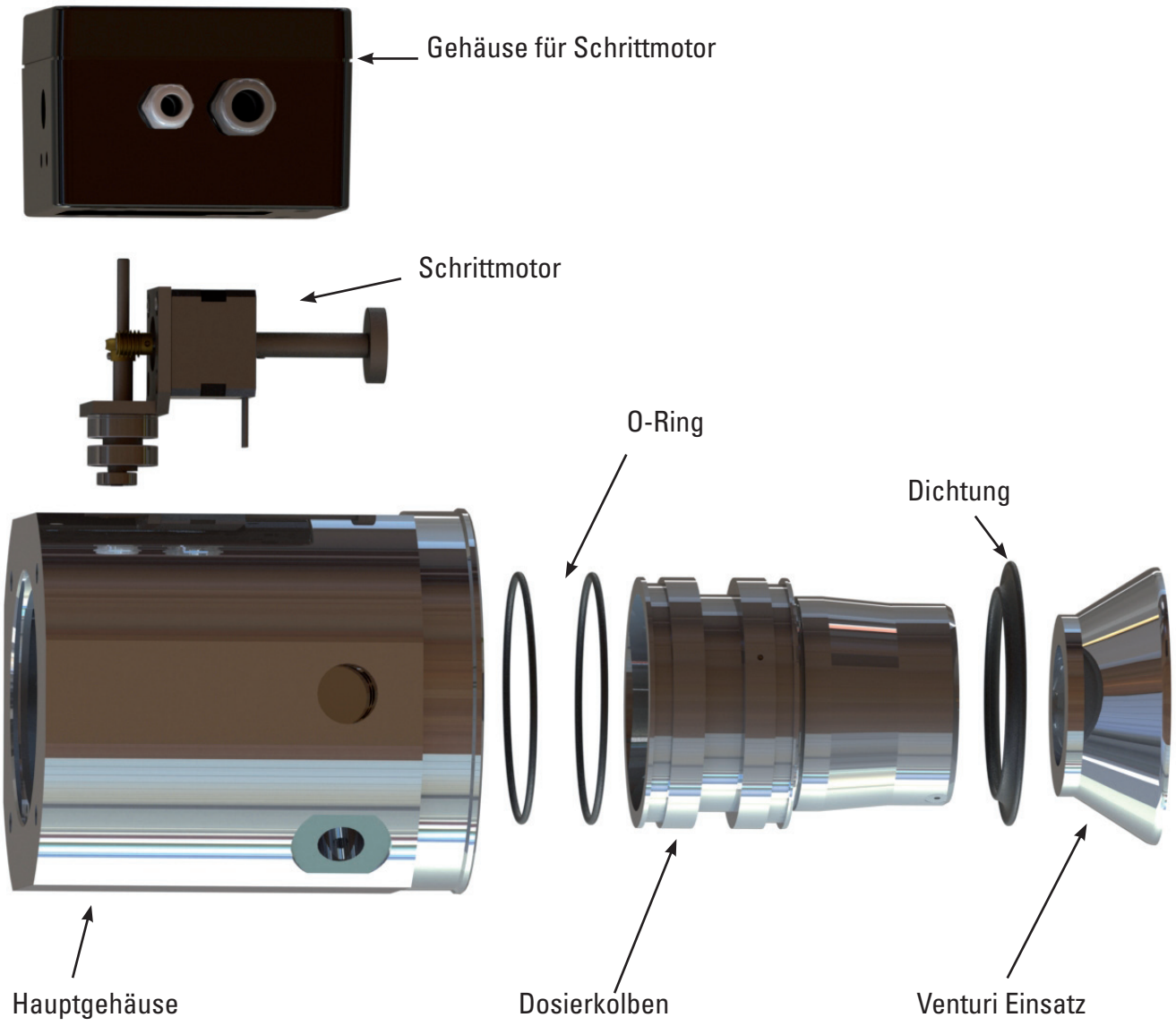

Gas Mischer

RM-814/RM25

Gasdruck, Ladedruck, Kühlwassertemperatur, Sammelrohrtemperatur und andere Motorparameter können direkt an den Mischer angeschlossen werden.

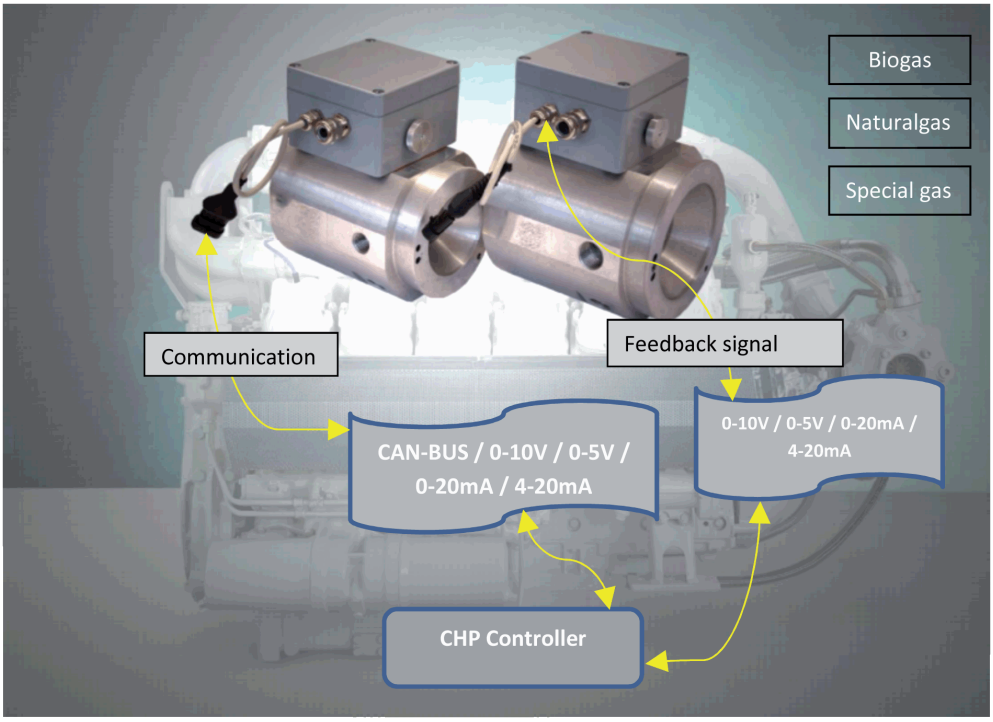

Wir empfehlen den Mischer zusammen mit dem HT-CL-AF-1000LS für Anwendungen an Saugmotoren oder das HT-CL-AF-1500P für Anwendungen an Turbomotoren und den HT Kontrollern zu verwenden. Dies setzt unbegrenzte Logik, Regel und Kommunikations- Möglichkeiten frei.

Local Distributor / Partner:

HUEGLI TECH
SWITZERLAND

HUEGLI TECH AG (LTD)
Murgenthalstrasse 30
4900 Langenthal Switzerland
Phone: +41 62 916 50 30
Fax: +41 62 916 50 35

e-mail: sales@huegli-tech.com
www.huegli-tech.com

© HUEGLI TECH
Features and specifications are subject to change without prior notice