HT-TM2200-75

Vorteile:

- Integrierte Rückführung
- Volles Drehmoment ab 0.5°
- 12V und 24V
- IP65 geschützt
- 75° Verstellwinkel
- Für den harten Einsatz
- Kann in jeder Lage eingebaut werden

Kompaktes und zuverlässiges Stellglied von HUEGLI TECH Schweiz

Das HT-TM2200-75 ist ein kompaktes, robustes und zuverlässiges Stellglied.

Es kann sowohl für Diesel oder Gas Applikationen eingesetzt werden.
Überall wo schnelle und präzise Regelgüte verlangt wird, ist der HT-TM2200-75 die richtige Wahl.

Der Aktuator verfügt über eine interne Positioinsrückführung mit einer Genauigkeit von 1%.
Der Aktuator ist einfach anzubauen und bedarf keinem Unterhalt.

Der Verstellwinkel ist 75° links. Rechtsversteller sind ab Lager auch verfügbar.

Der Aktuator verfügt über eine interne Rückstellfeder, es gibt aber auch Federlose Stellglieder.

Federlose Version: HT-TM2200-75L-NS

HUEGLI TECH
SWITZERLAND

Anschluss Kabel:

Der Aktuator wird mit einem Deutsch Stecker ausgeliefert.
Die dazugehörigen Kabel sind in folgenden Varianten erhältlich:

- CH-TM12-L04 => Für 12 VDC Betrieb, Länge 4 Meter
- CH-TM12F-L04 => Für 12 VDC Betrieb, mit Positions Rückführungsanschluss, Länge 4 Meter
- CH-TM24-L04 => Für 24 VDC Betrieb, Länge 4 Meter
- CH-TM24F-L04 => Für 24 VDC Betrieb, Positions Rückführungsanschluss, Länge 4 Meter

Kabel mit Deutsch Stecker

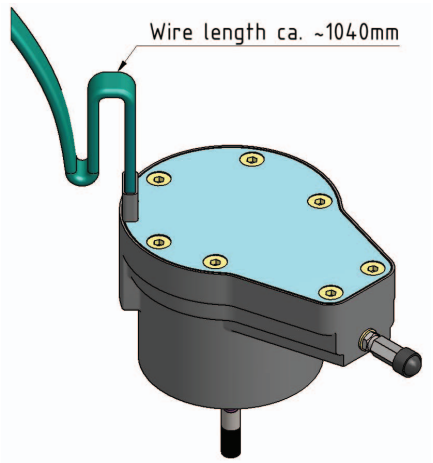

Abmessungen:

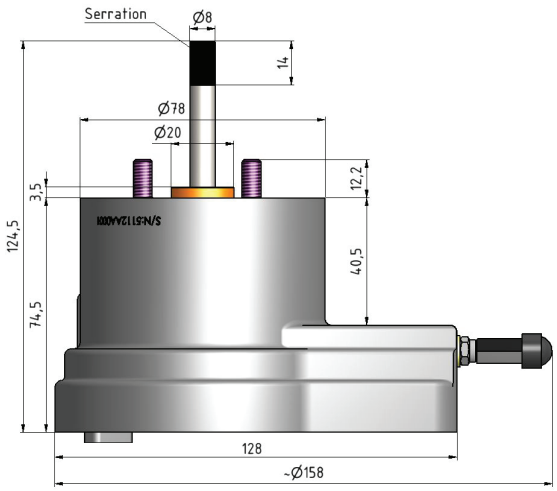

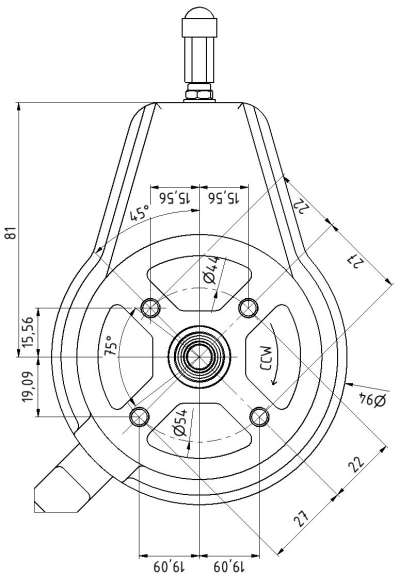

Typische Applikationen

Diverse Drosselklappen Fremdmarken:

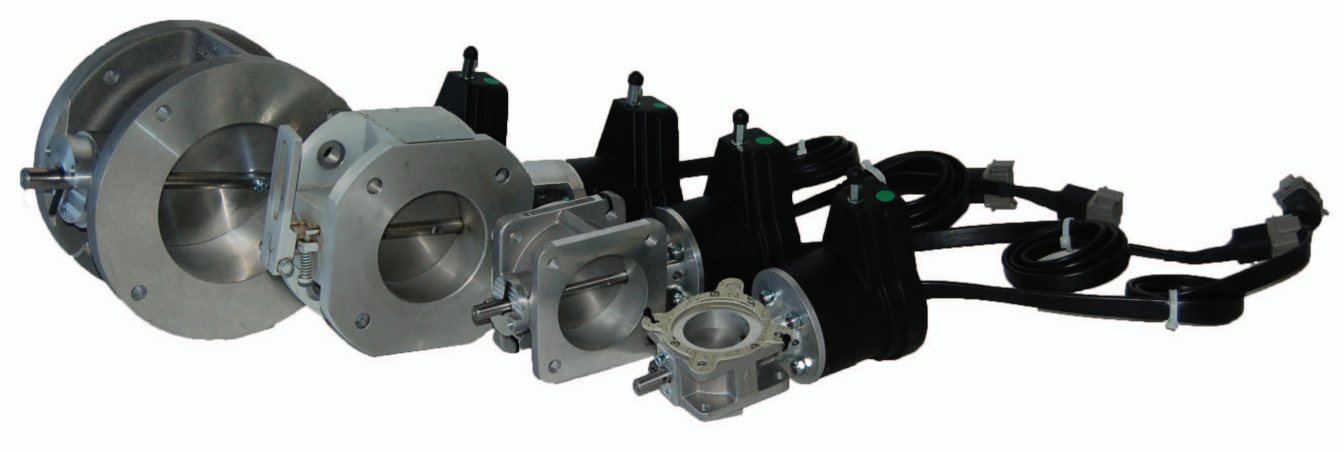

Diverse Drosselklappen OEM Hersteller:

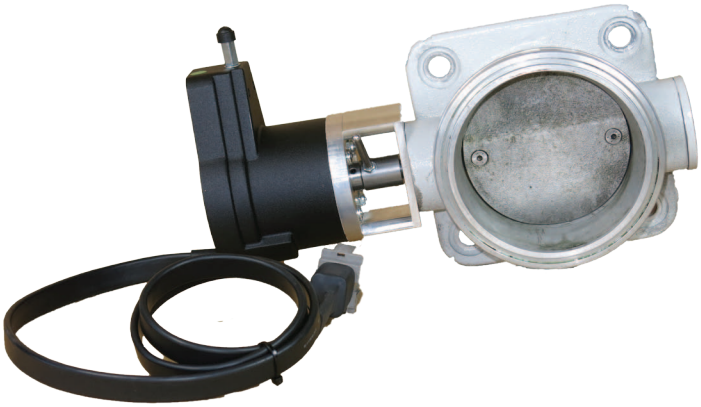

Diverse Diesel Applikationen:

HT-TM2200-75

Technische Daten

Leistung

Maximum Drehmoment.....= 2.2 NM Max bei 6Amp
Verstellwinkel.....75°

Spannung

Max Spannung.....12 oder 24VDC

Umgebung

Betriebstemperatur.....-40°C bis +100°C
Relative Feuchtigkeit..... .....Up to 100 %
Vibration.....bis 5G , 50 – 500 Hz

Positions Rückführung

Spannungsversorgung.....5VDC
Signal.....1-4.5VDC
Genauigkeit.....1%

Physikalisch

Aussen Abmessung.....(130x100x 80)mm ohne Welle
Einbau..... 4 Gewindebolzen M6X12

Oberflächenbehandlung.....Korrosionsbeständig

Local Distributor / Partner:

HUEGLI TECH
SWITZERLAND

HUEGLI TECH AG (LTD)
Murgenthalstrasse 30
4900 Langenthal Switzerland
Phone: +41 62 916 50 30
Fax: +41 62 916 50 35

e-mail: sales@huegli-tech.com
www.huegli-tech.com

HT-TM2200-75_DS_DE_06.2014
© HUEGLI TECH
Features and specifications are subject to change without prior notice